DIECI

# ZEUS

37.7 37.8 38.10 33.11

## LEISTUNGEN

| Maschinenmodell | ZEUS 37.7 | ZEUS 37.8 | ZEUS 38.10 | ZEUS 33.11 |
|---|---|---|---|---|
| Maximale Tragfähigkeit | 3700 kg (8157 lb) | 3700 kg (8157 lb) | 3800 kg (8378 lb) | 3300 kg (7275 lb) |
| Maximale Hubhöhe auf Rädern | 7,35 m (24,1 ft) | 7,80 m (25,6 ft) | 9,75 m (32 ft) | 10,60 m (34,8 ft) |
| Max. waagrechter Ausschub auf Rädern | 4,00 m (13,1 ft) | 4,45 m (14,6 ft) | 6,45 m (21,2 ft) | 7,35 m (24,1 ft) |
| Schwenkwinkel der Gabeln | 146° | 146° | 146° | 146° |
| Ausbrechkraft | 5700 daN (12814 lbf) | 5700 daN (12814 lbf) | 5700 daN (12814 lbf) | 5700 daN (12814 lbf) |
| Zugkraft | 7300 daN (16411 lbf) | 7300 daN (16411 lbf) | 7300 daN (16411 lbf) | 7300 daN (16411 lbf) |
| Max. zulässige Steigung | 40% | 40% | 40% | 40% |
| Leergewicht | 7600 kg (16755 lb) | 7700 kg (16976 lb) | 8000 kg (17637 lb) | 8200 kg (18078 lb) |
| Höchstgeschwindigkeit (auf Reifen mit dem maximal zulässigen Durchmesser bezogen) | 40 km/h (24,9 mph) | 40 km/h (24,9 mph) | 40 km/h (24,9 mph) | 40 km/h (24,9 mph) |

## AUSLEGER

| Maschinenmodell | ZEUS 37.7 | ZEUS 37.8 | ZEUS 38.10 | ZEUS 33.11 |
|---|---|---|---|---|
| Heben | 7,3 s | 7,2 s | 8,7 s | 8,7 s |
| Senken | 3,8 s | 3,7 s | 5,0 s | 5,0 s |
| Ausfahren | 5,2 s | 5,5 s | 7,6 s | 8,6 s |
| Einfahren | 2,9 s | 3,1 s | 4,6 s | 5,2 s |
| Kippen nach vorn | 2,7 s | 2,7 s | 2,7 s | 2,7 s |
| Kippen nach hinten | 1,7 s | 1,6 s | 1,6 s | 1,6 s |

## MOTOR

| Maschinenmodell | ZEUS 37.7 | ZEUS 37.8 | ZEUS 38.10 | ZEUS 33.11 |
|---|---|---|---|---|
| Marke | Kubota | Kubota | Kubota | Kubota |
| Nennleistung | 83,5 kW (112 HP) | 83,5 kW (112 HP) | 83,5 kW (112 HP) | 83,5 kW (112 HP) |
| @rpm | 2600 rpm | 2600 rpm | 2600 rpm | 2600 rpm |
| Betrieb | 4-Takt | 4-Takt | 4-Takt | 4-Takt |
| Einspritzung | Elektronisch, Common-Rail | Elektronisch, Common-Rail | Elektronisch, Common-Rail | Elektronisch, Common-Rail |
| Anzahl und Anordnung der Zylinder | 4, vertikal in Reihe | 4, vertikal in Reihe | 4, vertikal in Reihe | 4, vertikal in Reihe |
| Hubraum | 3769 $cm^3$ (230 $in^3$) | 3769 $cm^3$ (230 $in^3$) | 3769 $cm^3$ (230 $in^3$) | 3769 $cm^3$ (230 $in^3$) |
| Verbrauch | 231 g/kWh (380 lb/Hp h) | 231 g/kWh (380 lb/Hp h) | 231 g/kWh (380 lb/Hp h) | 231 g/kWh (380 lb/Hp h) |
| @rpm | 2600 rpm | 2600 rpm | 2600 rpm | 2600 rpm |
| Abgasnorm | Stage IIIB/Tier 4i | Stage IIIB/Tier 4i | Stage IIIB/Tier 4i | Stage IIIB/Tier 4i |
| Abgasbehandlung | Dieselpartikelfilter (DPF) | Dieselpartikelfilter (DPF) | Dieselpartikelfilter (DPF) | Dieselpartikelfilter (DPF) |
| Kühlsystem | Flüssigkühlung | Flüssigkühlung | Flüssigkühlung | Flüssigkühlung |
| Ansaugung | Turbolader mit Nachkühler | Turbolader mit Nachkühler | Turbolader mit Nachkühler | Turbolader mit Nachkühler |

## DIFFERENTIALACHSEN

| Maschinenmodell | ZEUS 37.7 | ZEUS 37.8 | ZEUS 38.10 | ZEUS 33.11 |
|---|---|---|---|---|
| Achsentypen | 2 Lenkräder, mit 4 Planetengetrieben | 2 Lenkräder, mit 4 Planetengetrieben | 2 Lenkräder, mit 4 Planetengetrieben | 2 Lenkräder, mit 4 Planetengetrieben |
| Lenkungsarten | 4 Räder/ Hundegang / 2 Räder | 4 Räder/ Hundegang / 2 Räder | 4 Räder/ Hundegang / 2 Räder | 4 Räder/ Hundegang / 2 Räder |
| Vorderachse | Starr | Starr | Starr | Starr |
| Hinterachse | Pendelnd | Pendelnd | Pendelnd | Pendelnd |
| Betriebsbremse | Im Ölbad mit Servobremse an Vorderachse | Im Ölbad mit Servobremse an Vorderachse | Im Ölbad mit Servobremse an Vorderachse | Im Ölbad mit Servobremse an Vorderachse |
| Feststellbremse | Federspeicherbremse mit elektrischer Steuerung | Federspeicherbremse mit elektrischer Steuerung | Federspeicherbremse mit elektrischer Steuerung | Federspeicherbremse mit elektrischer Steuerung |

## HYDRAULIKANLAGE

| Maschinenmodell | ZEUS 37.7 | ZEUS 37.8 | ZEUS 38.10 | ZEUS 33.11 |
|---|---|---|---|---|
| Typ Hydraulikpumpe | Zahnradpumpe für Hydrolenkung und Bewegungen | Zahnradpumpe für Hydrolenkung und Bewegungen | Zahnradpumpe für Hydrolenkung und Bewegungen | Zahnradpumpe für Hydrolenkung und Bewegungen |
| Förderleistung Hydraulikpumpe | 170 L/min (44,9 gal/min) | 170 L/min (44,9 gal/min) | 170 L/min (44,9 gal/min) | 170 L/min (44,9 gal/min) |
| Max. Betriebsdruck | 25,0 MPa (3626 psi) | 25,0 MPa (3626 psi) | 25,0 MPa (3626 psi) | 25,0 MPa (3626 psi) |
| Bedienung Steuerventil | Proportionaler Joystick 4in1 | Proportionaler Joystick 4in1 | Proportionaler Joystick 4in1 | Proportionaler Joystick 4in1 |

## FÜLLMENGEN

| Maschinenmodell | ZEUS 37.7 | ZEUS 37.8 | ZEUS 38.10 | ZEUS 33.11 |
|---|---|---|---|---|
| Hydraulische Anlage (insgesamt) | 140,0 L (36,98 gal) | 140,0 L (36,98 gal) | 140,0 L (36,98 gal) | 140,0 L (36,98 gal) |
| Kraftstofftank | 100,0 L (26,42 gal) | 100,0 L (26,42 gal) | 100,0 L (26,42 gal) | 100,0 L (26,42 gal) |

## ANTRIEB

| Maschinenmodell | ZEUS 37.7 | ZEUS 37.8 | ZEUS 38.10 | ZEUS 33.11 |
|---|---|---|---|---|
| Antrieb | Hydrostatischer Antrieb mit Verstellpumpe | Hydrostatischer Antrieb mit Verstellpumpe | Hydrostatischer Antrieb mit Verstellpumpe | Hydrostatischer Antrieb mit Verstellpumpe |
| Hydraulikmotor | Hydrostatisch mit stufenloser automatischer Regelung | Hydrostatisch mit stufenloser automatischer Regelung | Hydrostatisch mit stufenloser automatischer Regelung | Hydrostatisch mit stufenloser automatischer Regelung |
| Umschaltung | Elektrohydraulisch | Elektrohydraulisch | Elektrohydraulisch | Elektrohydraulisch |
| Inching | Hydraulisches Pedal für genaue Fahrbewegung | Hydraulisches Pedal für genaue Fahrbewegung | Hydraulisches Pedal für genaue Fahrbewegung | Hydraulisches Pedal für genaue Fahrbewegung |
| Getriebe | Servogesteuertes 2-Gang-Getriebe | Servogesteuertes 2-Gang-Getriebe | Servogesteuertes 2-Gang-Getriebe | Servogesteuertes 2-Gang-Getriebe |

## BEREIFUNG

| Maschinenmodell | ZEUS 37.7 | ZEUS 37.8 | ZEUS 38.10 | ZEUS 33.11 |
|---|---|---|---|---|
| Standardbereifung | 400/70x20" | 400/70x20" | 400/70x20" | 400/70x20" |
| Optionale Bereifung | 400/70x24"; 18x22,5" | 400/70x24"; 18x22,5" | 400/70x24"; 18x22,5" | 400/70x24"; 18x22,5" |

## ABMESSUNGEN

| Maschinenmodell | ZEUS 37.7 | ZEUS 37.8 | ZEUS 38.10 | ZEUS 33.11 |
|---|---|---|---|---|
| A | 340 mm (13,4 in) | 340 mm (13,4 in) | 340 mm (13,4 in) | 340 mm (13,4 in) |
| B | 1380 mm (54,3 in) | 1620 mm (63,8 in) | 1380 mm (54,3 in) | 1730 mm (68,1 in) |
| C | 2600 mm (102,4 in) | 2600 mm (102,4 in) | 2600 mm (102,4 in) | 2600 mm (102,4 in) |
| D | 970 mm (38,2 in) | 970 mm (38,2 in) | 970 mm (38,2 in) | 970 mm (38,2 in) |
| F | 4060 mm (159,8 in) | 4060 mm (159,8 in) | 4060 mm (159,8 in) | 4060 mm (159,8 in) |
| G | 4950 mm (194,9 in) | 4950 mm (194,9 in) | 4950 mm (194,9 in) | 5300 mm (208,7 in) |
| H | 2310 mm (90,9 in) | 2310 mm (90,9 in) | 2310 mm (90,9 in) | 2310 mm (90,9 in) |
| I | 940 mm (37 in) | 940 mm (37 in) | 940 mm (37 in) | 940 mm (37 in) |
| L | 1780 mm (70,1 in) | 1780 mm (70,1 in) | 1780 mm (70,1 in) | 1780 mm (70,1 in) |
| M | 2290 mm (90,2 in) | 2290 mm (90,2 in) | 2290 mm (90,2 in) | 2290 mm (90,2 in) |
| O | 3700 mm (145,7 in) | 4050 mm (159,4 in) | 3700 mm (145,7 in) | 5150 mm (202,8 in) |
| P | 950 mm (37,4 in) | 950 mm (37,4 in) | 950 mm (37,4 in) | 950 mm (37,4 in) |
| Q | 3450 mm (135,8 in) | 3450 mm (135,8 in) | 3450 mm (135,8 in) | 3450 mm (135,8 in) |
| T | 175 mm (6,9 in) | 160 mm (6,3 in) | 220 mm (8,7 in) | 183 mm (7,2 in) |

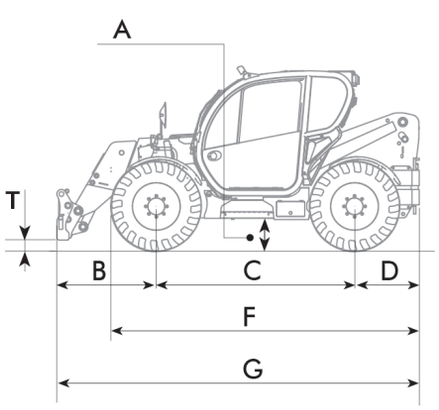


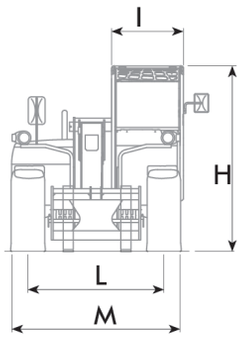


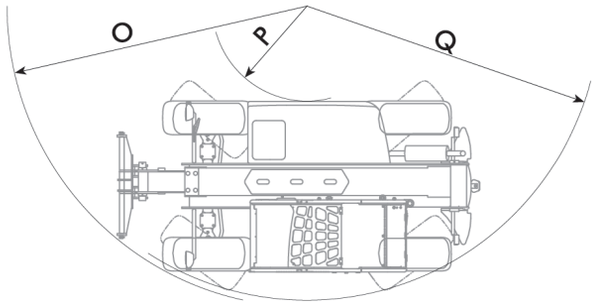

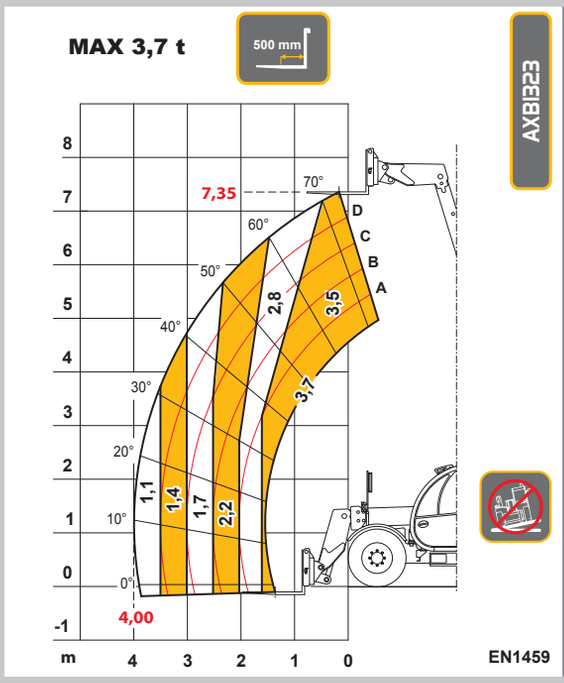


37.7

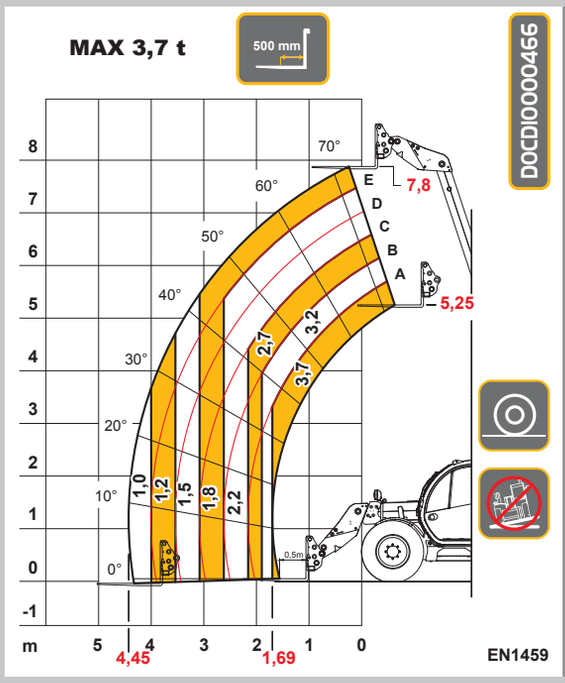


37.8

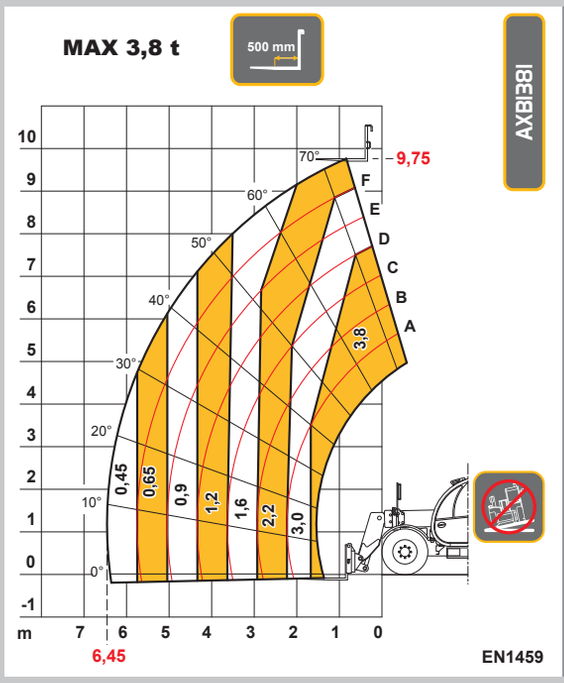


38.10

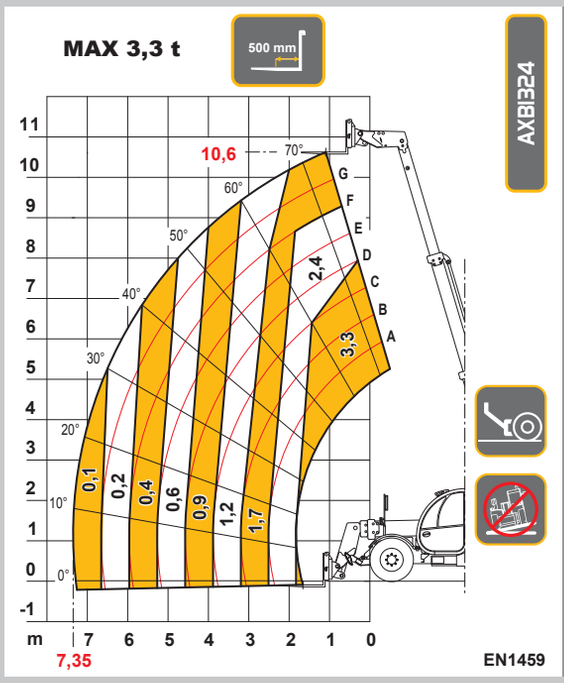


33.11

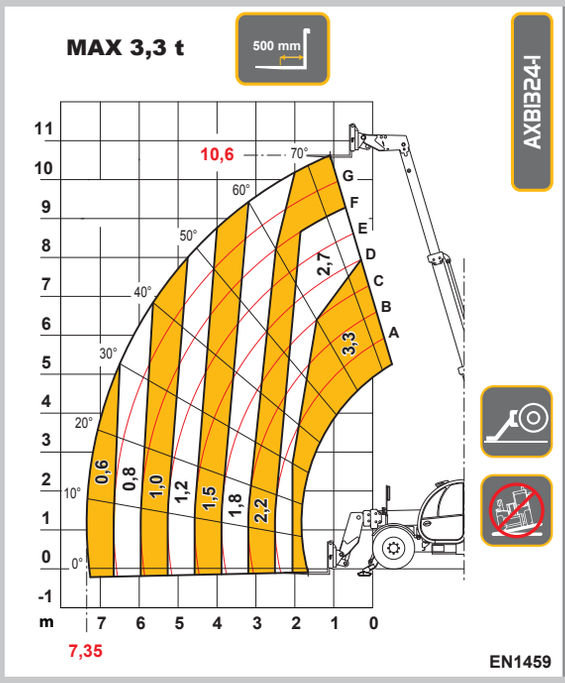


33.11

**Dieci Srl** - Via E. Majorana, 2-4 – 42027 – Montecchio Emilia (RE) ITALIEN
Tel. +39 0522 869611 – Fax +39 0522 869798 – E-mail: info@dieci.com – **www.dieci.com**